ԿՏՐՎԱԾՔ ԸՍՏ 1-1 Մ1:100

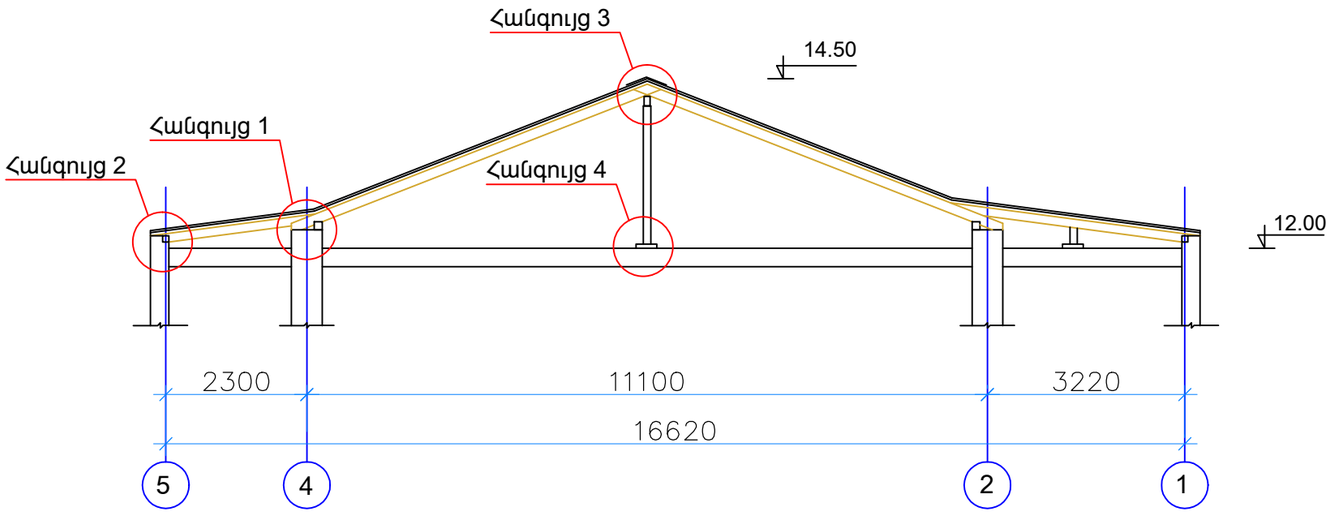

ՀԱՆԳՈՒՅՑ 1

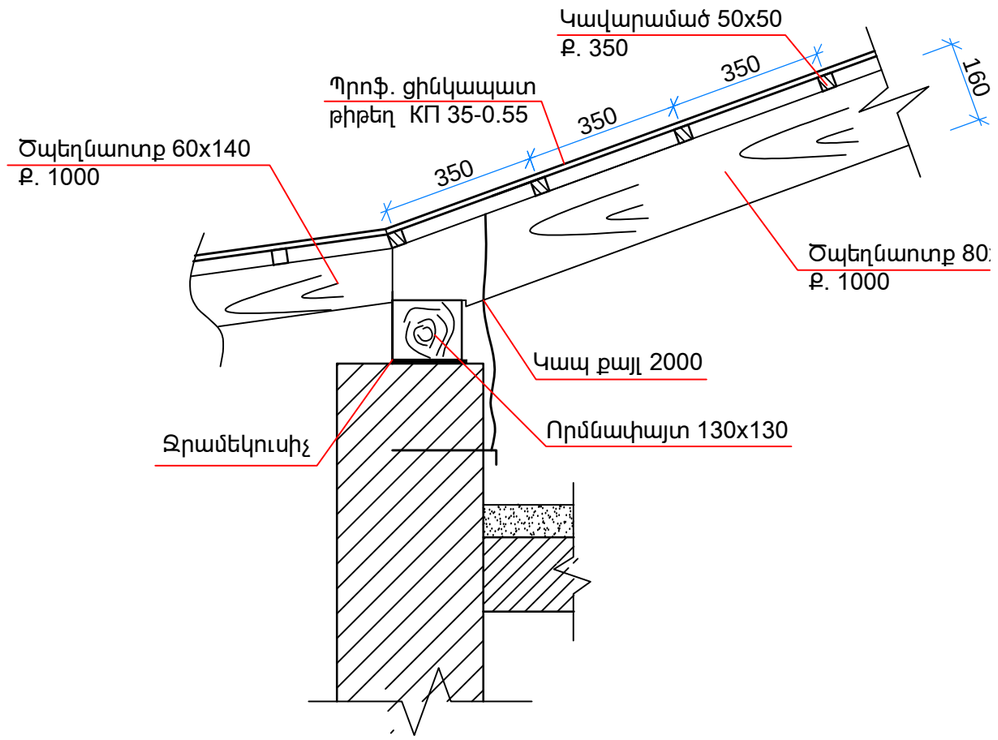

ՀԱՆԳՈՒՅՑ 2

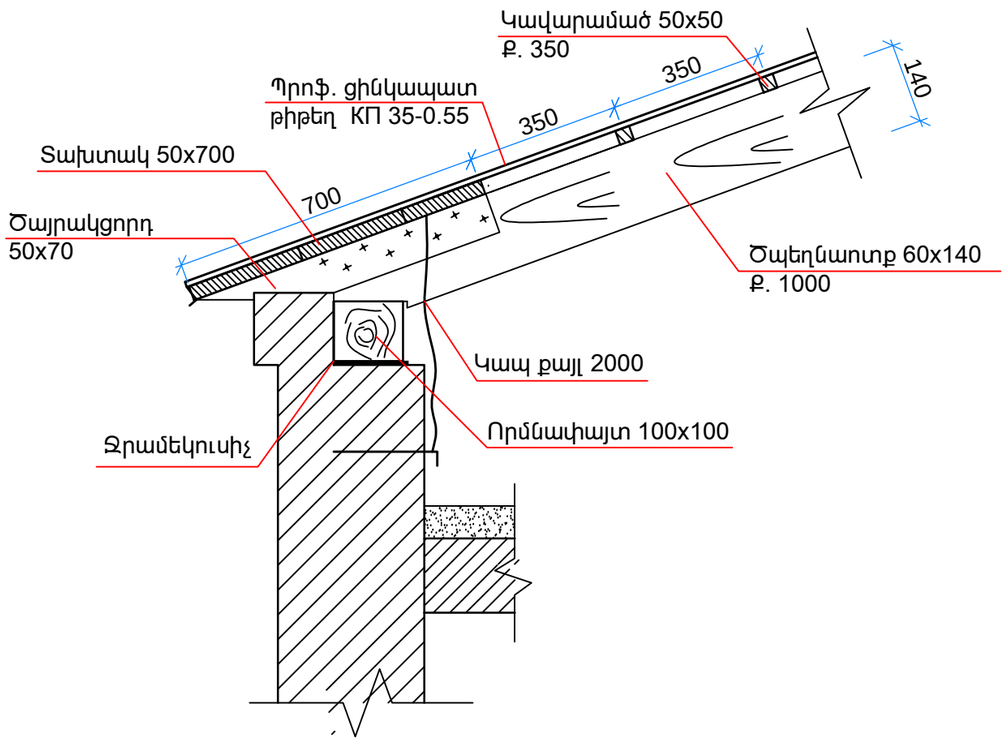

Ծանոթություն

1.Տվյալ թերթը դիտարկել թերթեր 2,. 3 և 5- ի հետ համատեղ:

Տնօրեն	Ա. Առաքելյան		. , Ավան Աճառյան փողոցի, h 36/1 բազմաբնակարան շենքի թեք տանիքի հիմնանորոգում			
Նախագծեց	Հ. Օհանյան					
Ն.Գ.Ճ.	Հ. Օհանյան		Պայմանագիր՝ ԵՔ-ՊԸԱՇՁԲ-14/74-3	էտապ	թերթ	թերթ
				ՃՇ	4	5
			Կտրվածք և հանգույցներ	«ԱՐՄՍՏՐՈՅ» ՍՊԸ		